Zestaw przyłączeniowy do kotłów FINbox

Wymiary :

- obudowa 400mm/ 400mm/ 20mm

- obudowa z przyłączami (zaworami) 400mm/ 600mm/ 200mm

- rozstaw pomiędzy zaworami zasilającymi rozdzielacze 80mm do osi zaworu .

Zestaw przyłączeniowy do kotłów FINbox

Opis:

- gotowy zestaw instalacji do montażu w kotłowni na ścianie

- zastępuje skomplikowane instalacje ze sprzęgłami, rozdzielaczami i zaworami

- łatwy w montażu

- cały zestaw wykonany z mosiądzu CW617N

- sprawdzony pod kątem szczelności gotowy do pracy

- umieszczony w izolowanej metalowej szafce

- dedykowany do kotłów o maksymalnej mocy do 26 KW

- zalecany do ogrzewania powyżej 10 obwodów podłogowych

- produkt polski, wszystkie części zamienne dostępne u producenta

- gwarancja 2 lata

Przykładowa konfiguracja

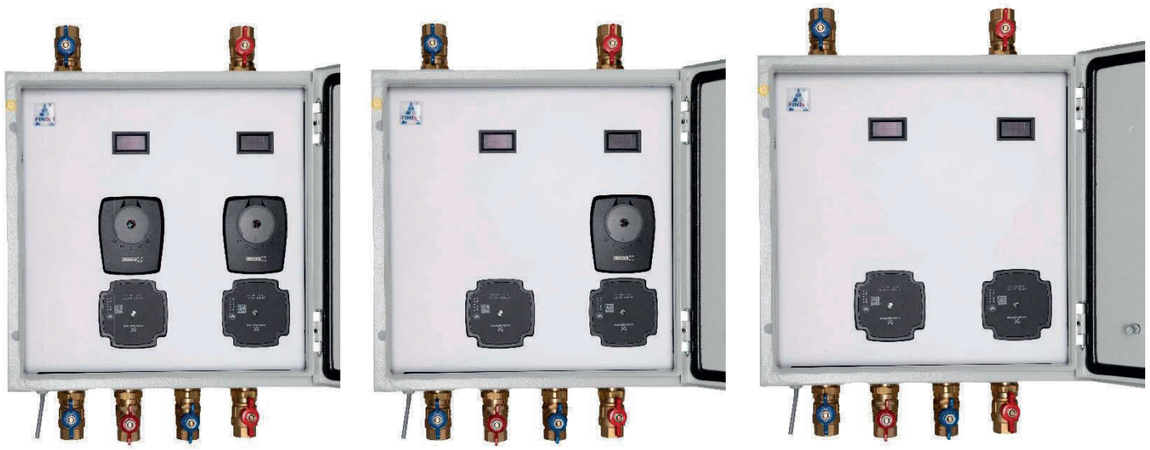

Zestaw przyłączeniowy do kotłów FINbox

Zastosowanie :

Gotowy zestaw zapewniający odpowiednie przepływy dla ogrzewania podłogowego, ściennego, oraz grzejnikowego. Stosowany w zamkniętych instalacjach grzewczych, tworzy jeden, lub dwa obiegi grzewcze w oparciu o rozdzielacz ze sprzęgłem hydraulicznym. Zestaw pozwala na uzyskanie różnych temperatur zasilania obiegów grzewczych, gwarantując przy tym prawidłowy przepływ medium i niezależną od siebie pracę w poszczególnych obiegach. Wbudowane sprzęgło zapobiega odziaływaniu pomp obiegowych na pompę w źródle ciepła. Na każdej grupie pompowej zainstalowano sondy do pomiaru temperatury cieczy zasilającej rozdzielacz, oraz temperatury powracającej z rozdzielacza, temperatury są wyświetlane za pomocą elektronicznych wyświetlaczy, umieszczonych na przedniej ściance obudowy. (czerwony kolor–Zasilanie) (niebieski kolor – powrót). Pod przednią ścianką znajduje się całe ,,serce" układu wraz z skrzynką w której znajduje się transformator do termometrów oraz listwa połączeniowa do połączenia pomp. Na każdym obiegu powrotnym jest zamontowany zawór zwrotny wewnątrz rury.

Konfiguracja zestawów:

F.BOX1 - (2x obieg grzejnikowy)

F.BOX2 - (2x obieg z zaworem 3D termostatycznym)

F.BOX3 - (2x obieg z zaworem 3D pod siłownik)

F.BOX4 - (1x obieg grzejnikowy + 1x obieg z zaworem 3D termostatycznym)

F.BOX5 - (1x obieg grzejnikowy + 1x obieg z zaworem pod siłownik)

F.BOX6 - (1x obieg z zaworem 3D termostatyczny+1x obieg z zaworem 3D pod siłownik)

F.BOX7 – (2x obieg z zaworem 3D z siłownikami 230v trójpunktowe)

Wszystkie powyższe wersje występują także z samym rozdzielaczem bez wbudowanego sprzęgła.

Opcjonalnie do zestawu siłownik ARA 561 – 230V trójpunktowy, lub proporcjonalny 24V / 0-10v.

Zestaw przyłączeniowy do kotłów FINbox

Dane techniczne :

- maksymalne ciśnienie: 6 bar
- przyłącza od strony instalacji: 4x GW 1" (zawór kulowy redukcyjny 1"/ ¾" GW)
- maksymalna temperatura medium: 90°C
- przyłącza od strony kotła: 2x GW 1" (zawór kulowy redukcyjny 1"/ ¾" GW)
- maksymalny przepływ przez sprzęgło (strona kotłowa) 1500 l/h
- maksymalny przepływ przez grupę pompową z zaworem 3d termostatycznym 1100 l/h
- maksymalny przepływ przez grupę pompową z zaworem 3d pod siłownik 1300 l/h
- maksymalny przepływ przez grupę pompową przewałową (grzejnikowa) 1350 l/h
- zalecana maksymalna ilość obwodów podłogowych na jedną grupę pompową- „10"
- zalecana maksymalna ilość obwodów podłogowych na dwie grupy łącznie- „16"
- zalecana wewnętrzna średnica rury przyłączy do rozdzielaczy i do źródła ciepła fi 25

Zestaw przyłączeniowy do kotłów FINbox

Elementy składowe zestawu:

- mosiężne sprzęgło z wbudowanym rozdzielaczem przepływ 14 KV 1 szt.
- zestaw zaworów przyłączeniowych 1"/3/4" z uszczelkami – 6szt
- grupy pompowe w (zależności od konfiguracji) - 2szt .
- pompy Grundfos UPM3 130 15-70 GZ 1" – 2szt
- termometry elektroniczne (Temp. zasilania + Temp powrotu) 230v /12 v – 2 szt.
- transformator 230/12 v DC
- zwór 3d termost.1"gz. ESBE VTA372 20- 43°C , KVS -3,4 (zależności od konfiguracji)
- zawór 3d pod siłownik 1"gz. ESBE KVS- 6,3 (zależności od konfiguracji)
- wbudowany zawór zwrotny na powrocie grup pompowych
- obudowa stalowa
- skrzynka połączeniowa (wewnątrz zestawu)
- opcja (siłownik ESBE, ARA 561 – 230V trójpunktowy)
- opcja (siłownik ESBE ARA 639- proporcjonalny 24V / 0-10v)

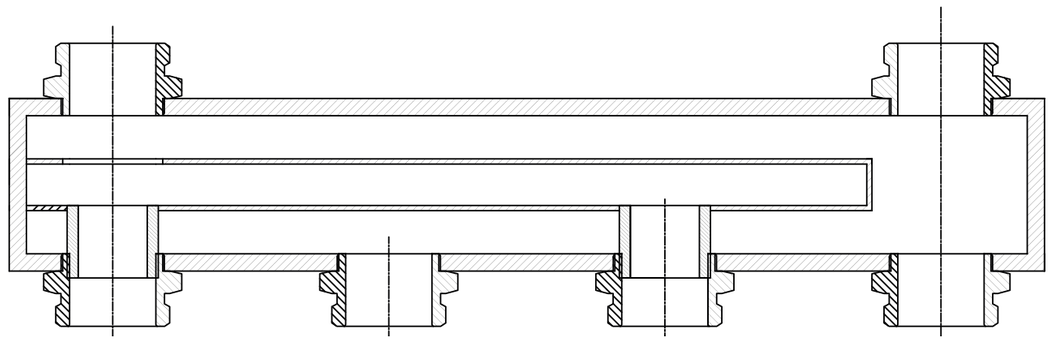

Zestaw przyłączeniowy do kotłów FINbox

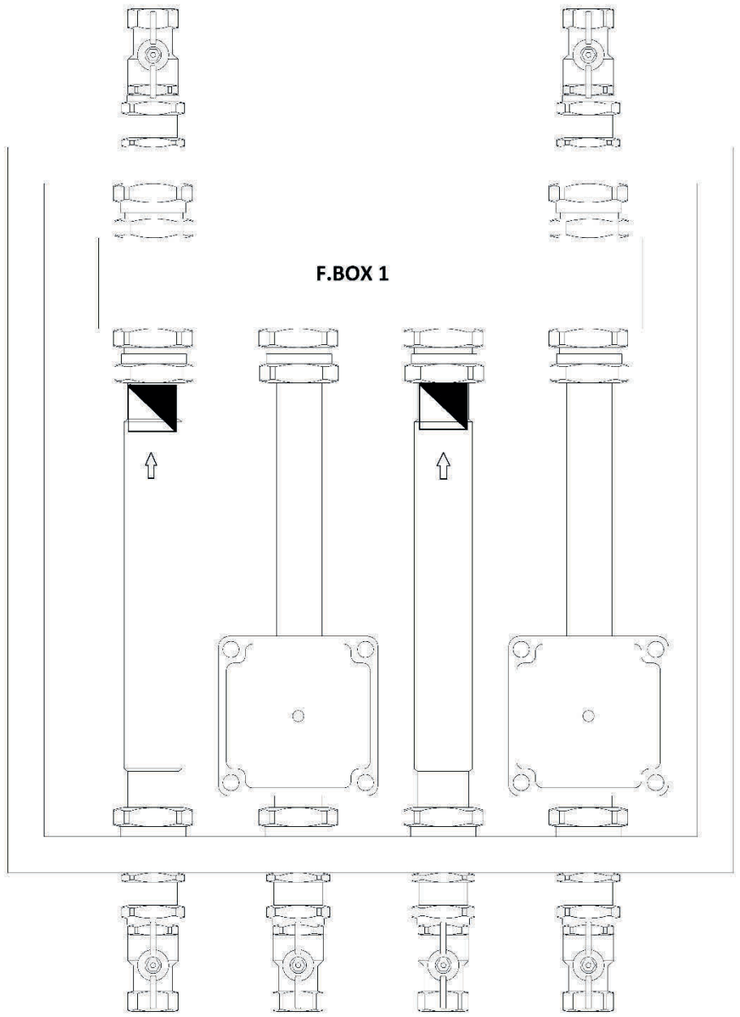

Zestaw przyłączeniowy do kotłów FINbox

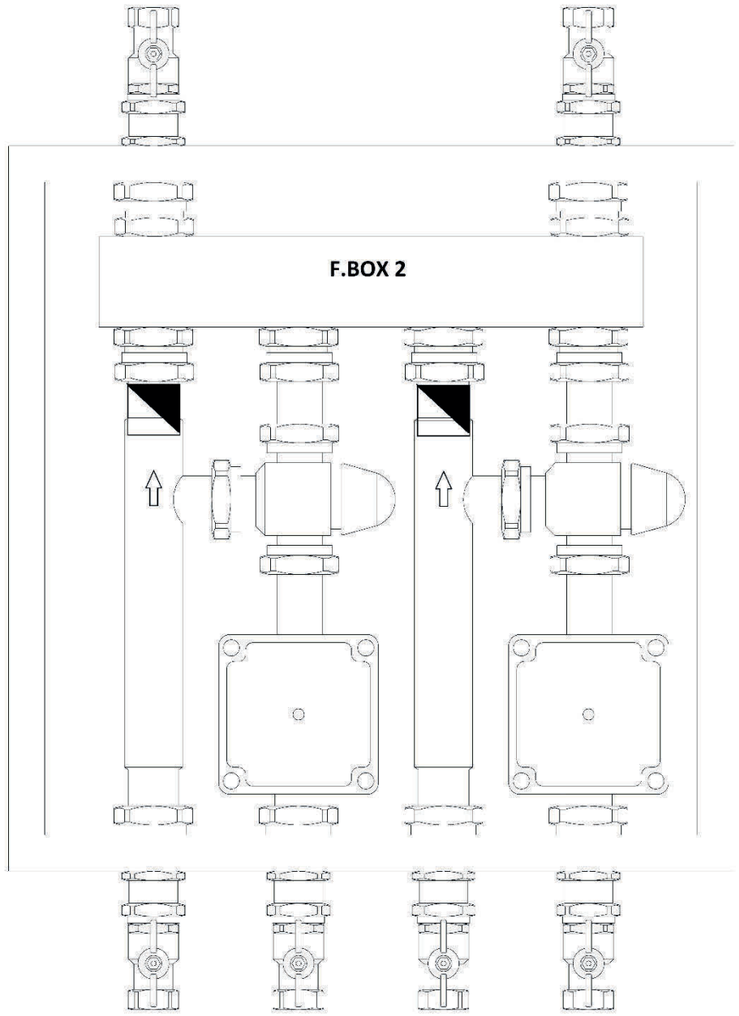

Zestaw przyłączeniowy do kotłów FINbox

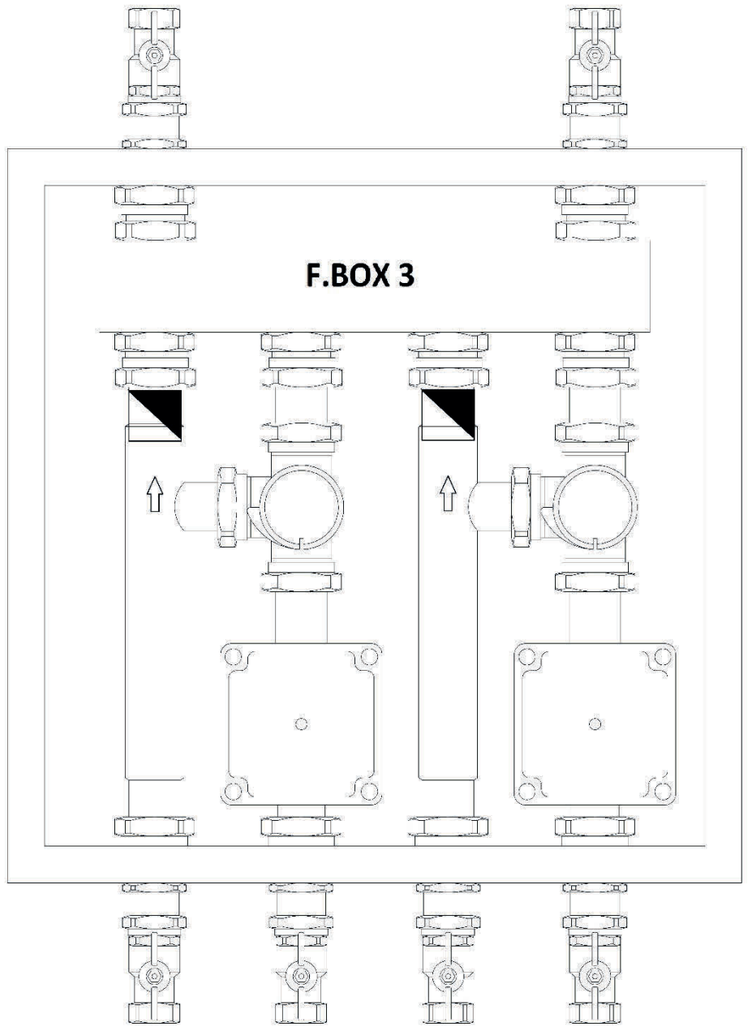

Zestaw przyłączeniowy do kotłów FINbox

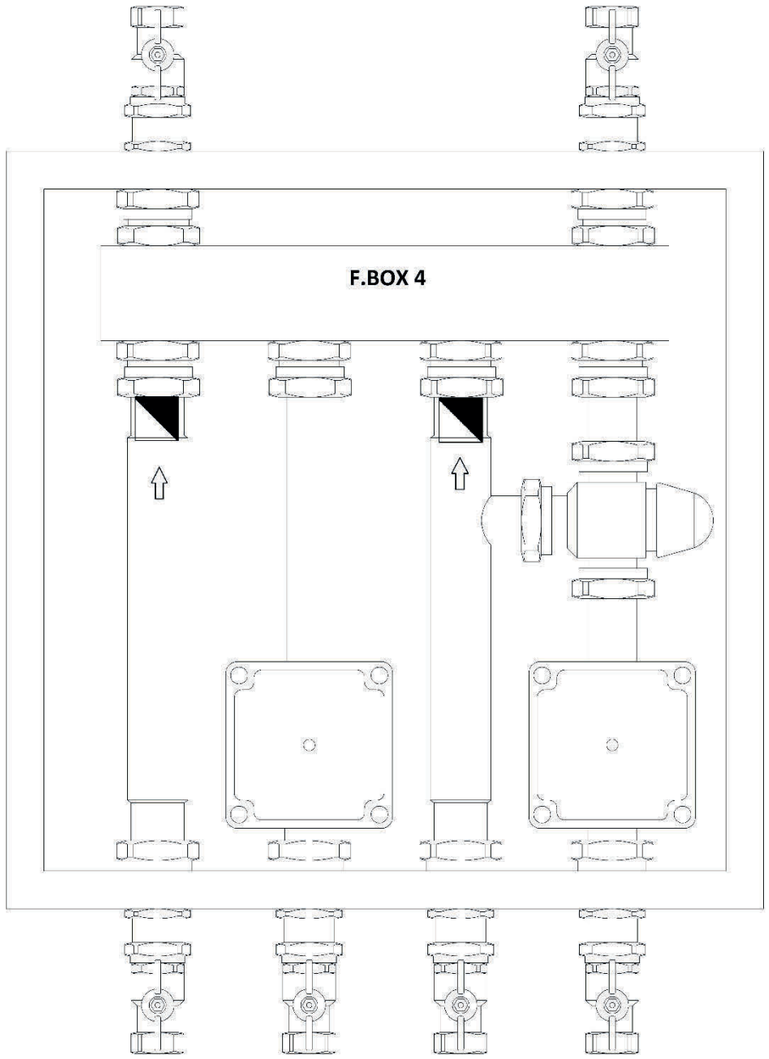

Zestaw przyłączeniowy do kotłów FINbox

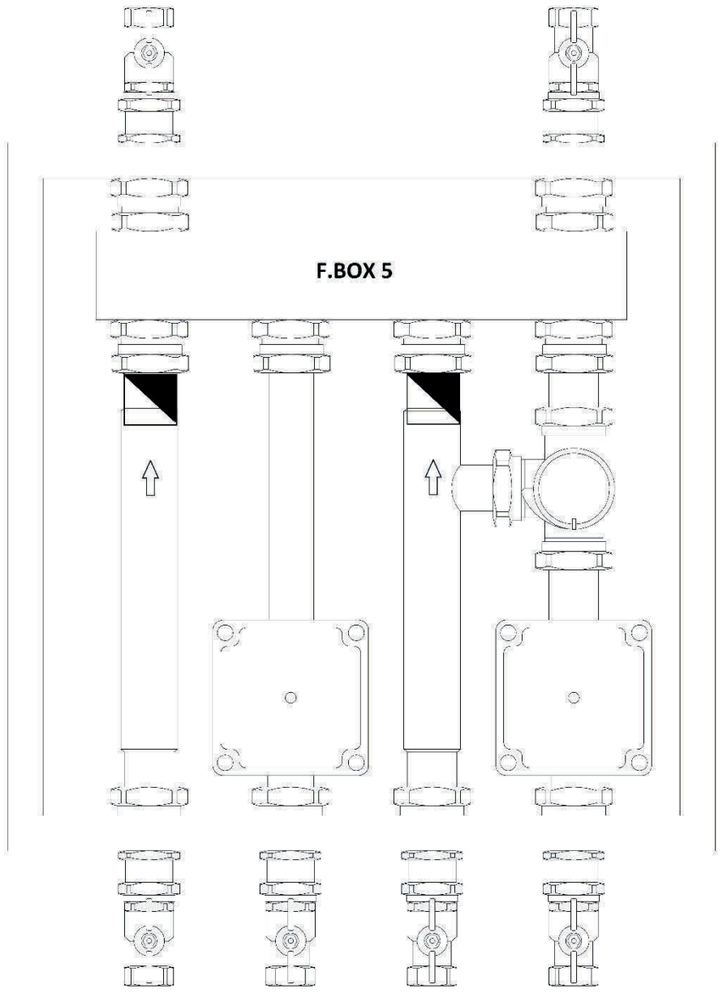

Zestaw przyłączeniowy do kotłów FINbox

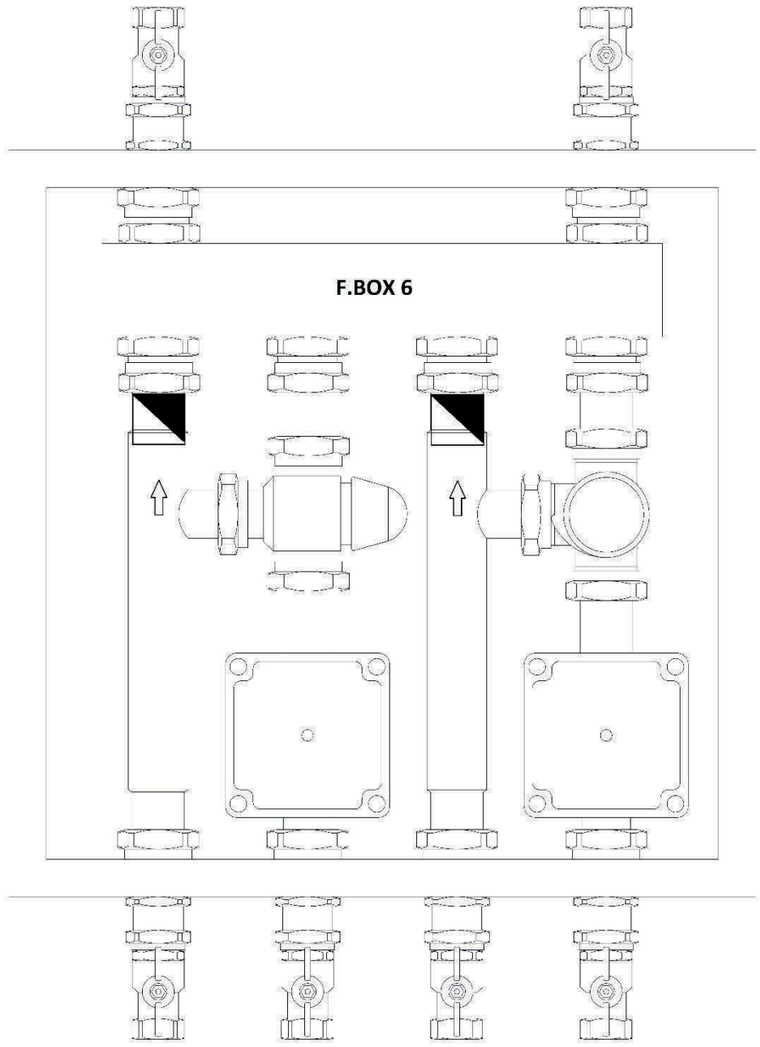
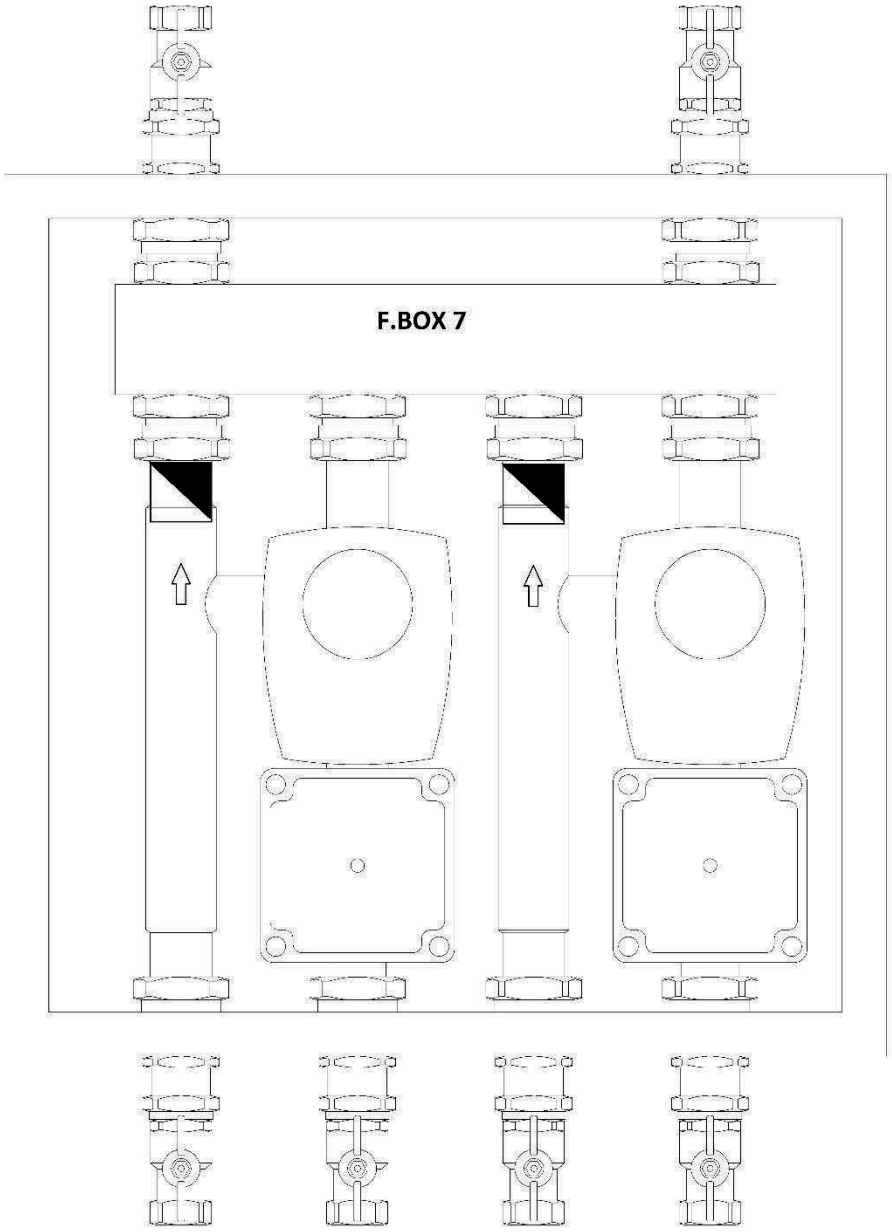
Zestaw przyłączeniowy do kotłów FINbox